WGX980TN

8Ω

Combinaciones Difusor/Driver - 1.4 Inches

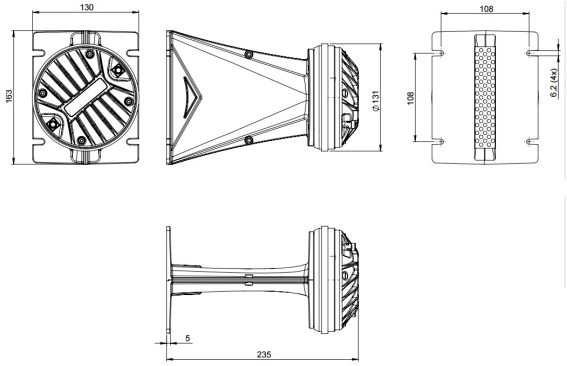

- Guía de onda optimizada para Line Array con driver DE980TN
- Dispersión horizontal máxima: 120°
- Capacidad de potencia de programa continuo: 220 W
- Bobina de aluminio: 75 mm (3 in)
- Diafragma de titanio
- Respuesta: 500 - 18000 Hz
- Sensibilidad: 108.5 dB
- Motor de imán de neodimio con cortocircuito por tapa de cobre

La guía de onda no se vende por separado.

B&C Speakers s.p.a.

Via Poggiomoro, 1 - Loc. Vallina, 50012 Bagno a Ripoli (FI) - ITALY - Tel. +39 055 65721 - Fax +39 055 6572312 - mail@bcspeakers.com

WGX980TN

Combinaciones Difusor/Driver- 1.4 Inches

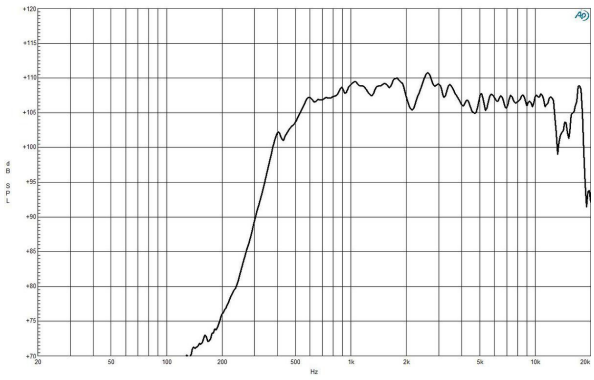

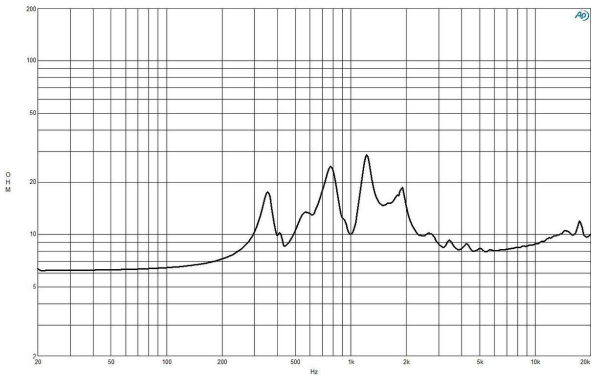

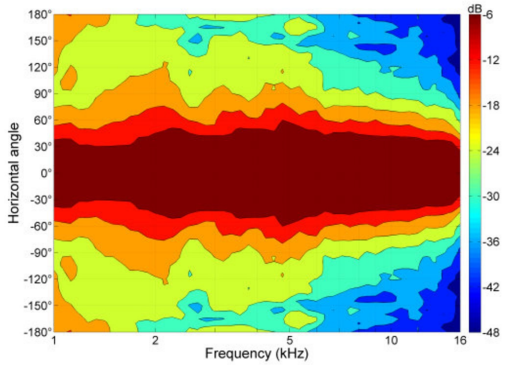

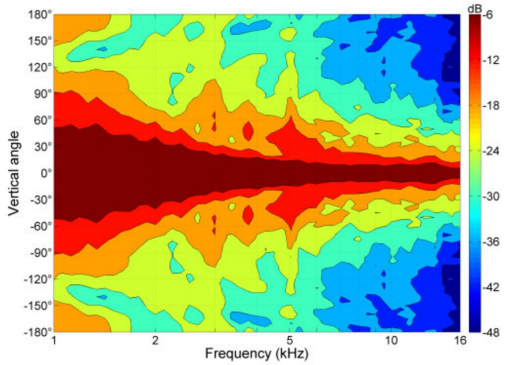

ESPECIFICACIÓN

Impedancia nominal	8 Ω
Cobertura horizontal	120 ° Max
Factor de radiación activo	93.7 %
Material de guía de ondas	Fundición de Aluminio

ESPECIFICACIONES UNIDAD HF

Impedancia minima	8.0 Ω
Manejo de potencia nominal	110 W
Manejo de potencia continua	220 W
Sensibilidad	108.5 dB
Rango de frecuencia	1.0 - 18.0 kHz
Diámetro de la bobina	75 mm (3.0 in)
Densidad de flujo	2.05 T
Cruce recomendado	0.8 kHz
Material de la bobina	CCAW
Material del diafragma	Titanio
Material del imán	Anillo de neodimio

INFORMACIÓN DE MONTAJE Y ENVÍO

Perforación en el baffle para guía de ondas	153x25 mm (6x1 in)
Diámetro del driver	131 mm (5.16 in)
Dimensiones	163x130x235 mm (6.4x5.1x9.3 in)
Peso neto	3.35 kg (7.39 lb)
Unidades del envío	1
Peso del envío	3.45 kg (7.61 lb)
Caja de envío	245x140x175 mm (9.65x5.51x6.89 in)

B&C Speakers s.p.a.

Via Poggiomoro, 1 - Loc. Vallina, 50012 Bagno a Ripoli (FI) - ITALY - Tel. +39 055 65721 - Fax +39 055 6572312 - mail@bcspeakers.com